Misturador Horizontal

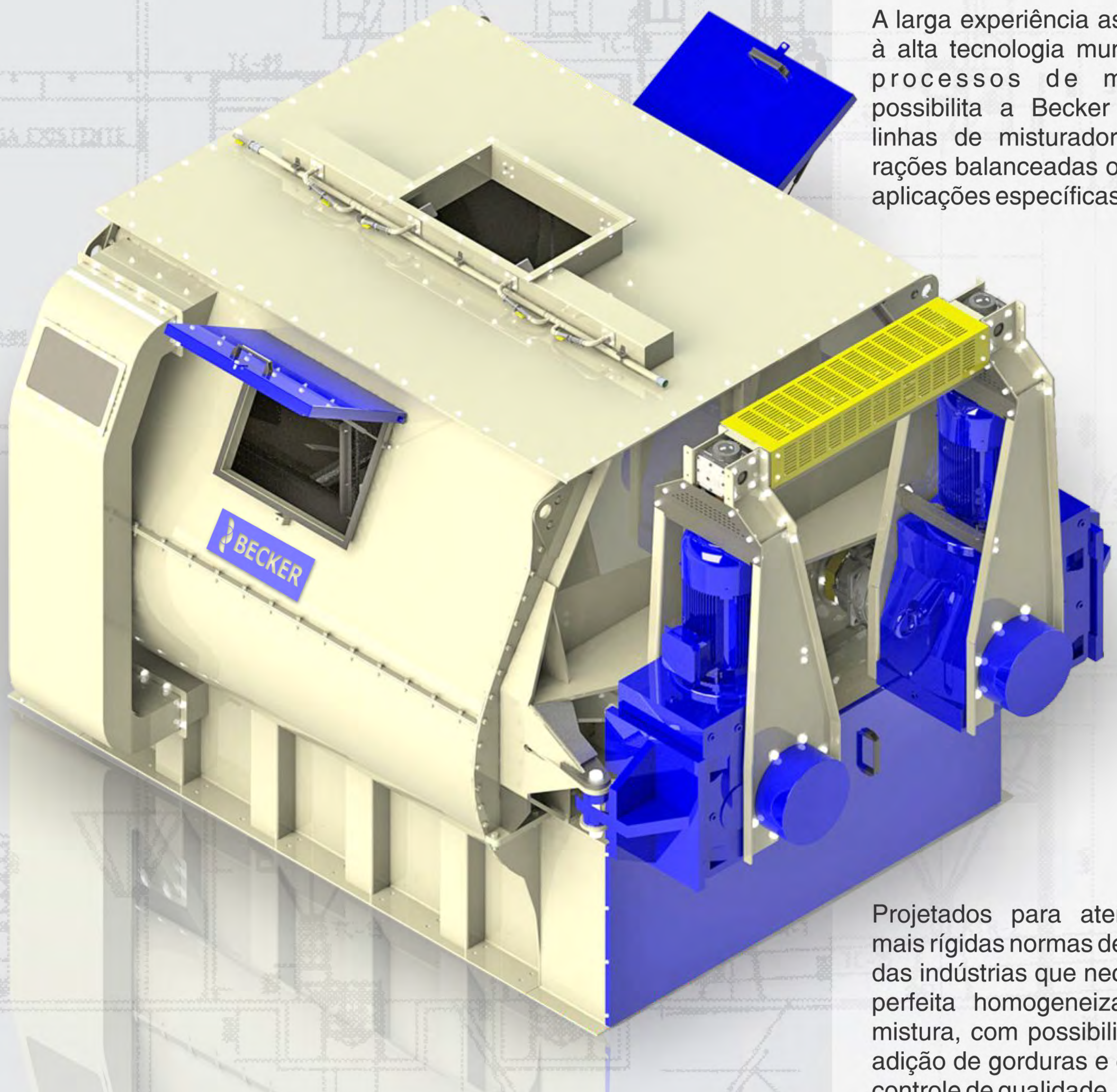

A larga experiência associada à alta tecnologia mundial em processos de mistura possibilita a Becker fabricar linhas de misturadores para rações balanceadas ou outras aplicações específicas.

Projetados para atender as mais rígidas normas de higiene das indústrias que necessitem perfeita homogeneização da mistura, com possibilidade de adição de gorduras e exigente controle de qualidade.

BECKER
Metalúrgica Industrial

Misturador Horizontal

Fabricação - Em aço carbono ou opcionalmente em aço inoxidável.

Eixo - Reforçado com mancais de rolamentos autocompensadores. Retentores com gaxetas grafitadas para vedação junto ao eixo.

Rotor - Pode ser confeccionado com helicoides ou com pás, atendendo todas as possibilidades e conceitos de misturas de componentes sólidos.

Descarga - Tipo gaveta pneumática sobre rolamentos blindados, com aberturas para descarga total em cada ciclo.

Depósito de compensação
Opcional na parte inferior do misturador com extração por redler, rosca ou drag.

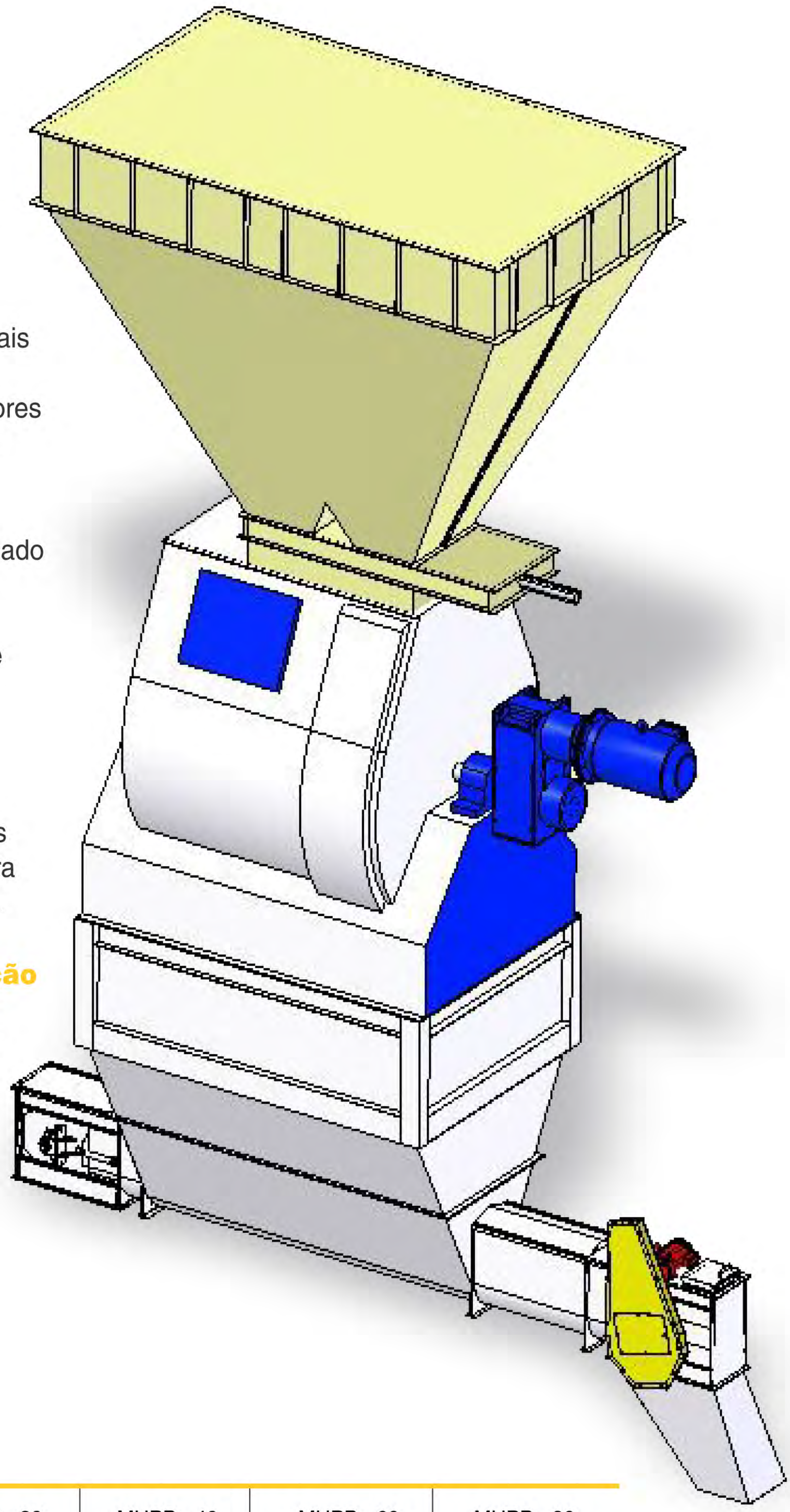

MODELO COM PÁS	MHPB - 20	MHPB - 40	MHPB - 60	MHPB - 80	
CAPACIDADE (litros)	2000	4000	6000	8000	
MODELO COM HELICOIDE	MHB - 10	MHB - 25	MHB - 50	MHB - 75	MHB - 85
CAPACIDADE (litros)	1000	2500	5000	7500	8500

Misturador Horizontal de Pás Duplo Eixo

Este é o novo conceito mundial de homogeneização e misturas de ingredientes em leito fluidizado. Esta tecnologia está acompanhando a evolução da eficiência de misturadores de duplo eixo com pás a qual garante uma mistura intensiva e homogênea.
A mistura é efetivada em menor tempo para praticamente todos os sólidos, quando comparado com os misturadores tradicionais.
A injeção de líquidos para umidificar ou aplicar ingredientes, é efetuado através de bicos de injeção específicos dentro da área central de fluidização dos sólidos.
O design específico e a posição das pás de mistura nos dois eixos em contrafluxo sincronizado, combinado com um baixo nível de enchimento cria uma massa em movimento fluidizado.

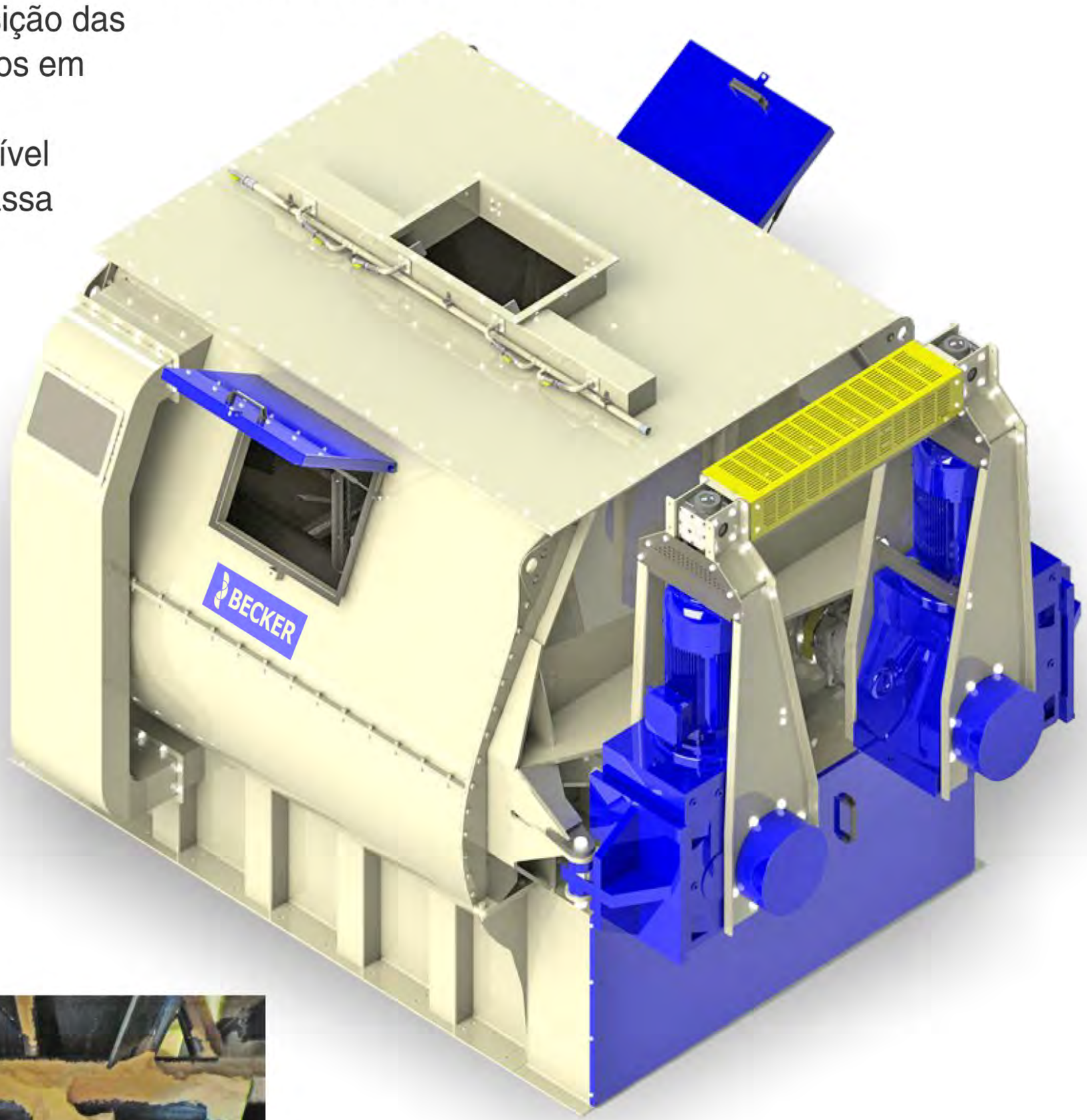

Fabricação - aço carbono ou aço inoxidável com acabamentos específicos atendendo a exigência da aplicação que se destina.

Aplicação - rações animais, minerais e vitaminas, Pet Food, Aqua Feed, química, farmacêutica.

PRÉ-MIX/SAIS MINERAIS		MPMB 05		MPMB 10		MPMB 15		MPMB 20	
VOLUME (litros)		500		1000		1500		2000	
RAÇÃO FARELADA	MPDB 10	MPDB 15	MPDB 20	MPDB 40	MPDB 60	MPDB 80	MPDB 100	MPDB 120	MPDB 160
VOLUME (litros)	1000	1500	2000	4000	6000	8000	10000	12000	16000

Misturador Horizontal para Micronutrientes

Misturador para micronutrientes, sais minerais complexos vitamínicos, leite em pó, produtos alimentícios e farináceos com percentuais de gordura de até 5%.
Fabricado em aço inox com acabamento sanitário ou em aço carbono. Rotor composto de quatro helicóides tendo o seu diâmetro externo usinado para possibilitar ajuste perfeito com o fundo do misturador. Vedação junto aos eixos por prensa gaxeta. Boca de carga com grade e tampa com dobradiça ou bocas especiais atendendo as necessidades do cliente.

Tampa de limpeza com abertura total.

Opcionalmente o misturador poderá ser equipado com desaglomerador de gordura motores de 2cv.

MODELO	MHMB-125	MHMB-250	MHMB-500	MHMB-850
CAPACIDADE (litros)	125	250	500	850

Para execução de projetos e medidas especiais, consulte nosso departamento técnico.

Parque Industrial

Unidade Gravataí - RS - Brasil

Unidade Santo Antônio da Patrulha - RS - Brasil

ISO 9001
BUREAU VERITAS
Certification

Sistema de Gestão da Qualidade Certificado conforme a Norma ISO 9001
ESCOPO PEÇAS AGRÍCOLAS

BECKER
Metalúrgica Industrial

Rua Acylino Francisco de Medeiros, 605 - Caixa Postal 153 - Distrito Industrial - Gravataí - RS - Brasil - CEP 94045-410
Fone +55 51 3430.4100 - Fax +55 51 3489.1528 - www.carlosbecker.com.br - vendas@carlosbecker.com.br

51 99712.3702